DOBLE EFECTO NEUMÁTICO | DENM

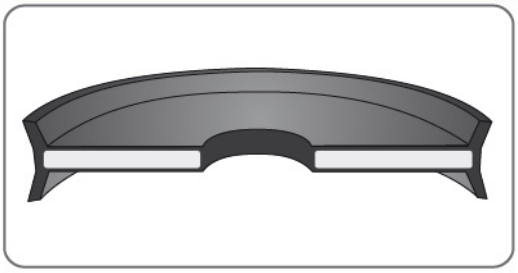

INFORMACIÓN TÉCNICA	
MATERIAL	GOMA / METAL
RANGO DE TEMPERATURA	-20°C A +100° C
RANGO DE PRESION	16 Bar (máx.)
VELOCIDAD	1,00 m/s

TABLA DE MEDIDAS

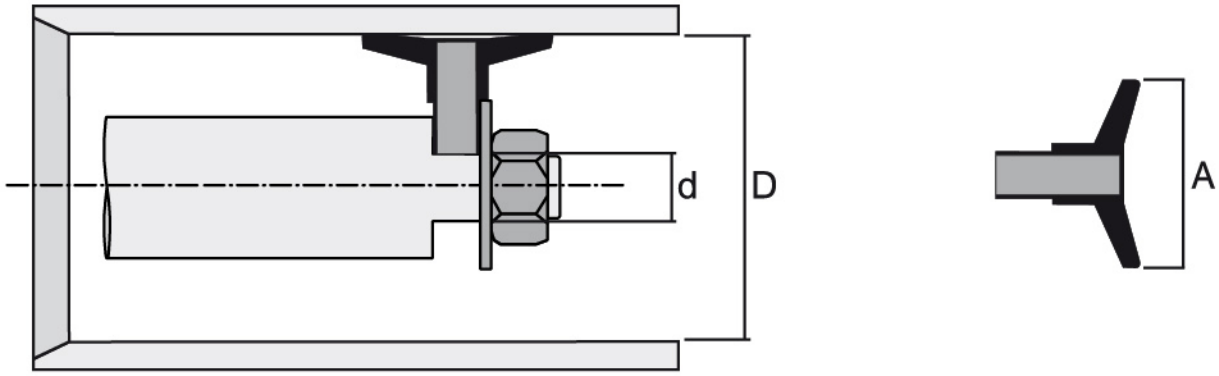

Av. Gral. Mosconi 438 - Lomas del Mirador (1752) - Provincia de Buenos Aires - ARGENTINA
Tel. / Fax : +54 011 4699 0605 / 4685
www.lapsellos.com.ar • info@lapsellos.com.ar

CÓDIGO	D	d	A
DENM-158795210M	15,87	9,52	10.00
DENM-181085M	18,00	10,00	8.50
DENM-205145T	20,00	5,00	14.50
DENM-20528I	20,00	5,20	8,00
DENM-255145T	25,00	5,00	14,50
DENM-25812I	25,00	8,00	12,00
DENM-254817M	25,40	8,00	17.00
DENM-26812I	26,00	8,00	12,00
DENM-317510145T	31,75	10,00	14.50
DENM-32815I	32,00	8,00	15,00
DENM-35815I	35,00	8,00	15,00
DENM-36815I	36,00	8,00	15,00
DENM-38914M	38,00	9,00	14,00
DENM-3811218T	38,10	12,00	18.00
DENM-40818M	40,00	8,00	18.00
DENM-401018I	40,00	10,00	18,00
DENM-451427M	45,00	14,00	27.00
DENM-501018I	50,00	10,00	18,00
DENM-5016205I	50,00	16,00	20,50
DENM-5089531588I	50,80	9,53	15,88
DENM-551825M	55,00	18,00	25.00
DENM-601222I	60,00	12,00	22,00
DENM-631222I	63,00	12,00	22,00
DENM-6316225T	63,00	16,00	22,50
DENM-701222I	70,00	12,00	22,00
DENM-7512225I	75,00	12,00	22,50
DENM-751522I	75,00	15,00	22,00
DENM-801225I	80,00	12,00	25,00
DENM-8016225I	80,00	16,00	22,50
DENM-8020225I	80,00	20,00	22,50
DENM-901625I	90,00	16,00	25,00
DENM-1001225I	100,00	12,00	25,00
DENM-1001625I	100,00	16,00	25,00
DENM-1002025	100,00	20,00	25,00
DENM-10162025T	101,60	20,00	25,00
DENM-10161272223I	101,60	12,70	22,23
DENM-1202040M	120,00	20,00	40,00
DENM-1252140T	125,00	21,00	40.00
DENM-1252026I	125,00	20,00	26,00
DENM-1252030I	125,00	20,00	30,00
DENM-1271905254I	127,00	19,05	25,40
DENM-1302042M	130,00	20,00	42.00
DENM-1402030I	140,00	20,00	30,00
DENM-152030I	150,00	20,00	30,00
DENM-1602030I	160,00	20,00	30,00
DENM-1602040I	160,00	20,00	40,00
DENM-1602731I	160,00	27,00	31,00
DENM-1802731I	180,00	27,00	31,00
DENM-2002035I	200,00	20,00	35,00
DENM-2002735I	200,00	27,00	35,00
DENM-2503035I	250,00	30,00	35,00

CÓDIGO	D	d	A

Av. Gral. Mosconi 438 - Lomas del Mirador (1752) - Provincia de Buenos Aires - ARGENTINA
Tel. / Fax : +54 011 4699 0605 / 4685
www.lapsellos.com.ar • info@lapsellos.com.ar