LIMPIAVASTAGO | RP9

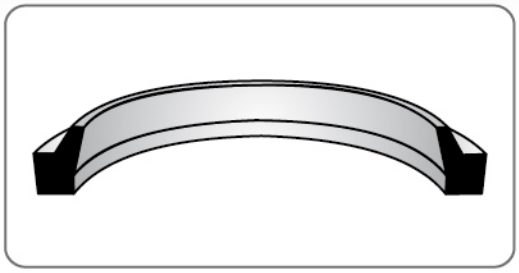

INFORMACIÓN TÉCNICA	
MATERIAL	POLIURETANO
RANGO DE TEMPERATURA	-50°C A +90° C
RANGO DE PRESION	
VELOCIDAD	

TABLA DE MEDIDAS

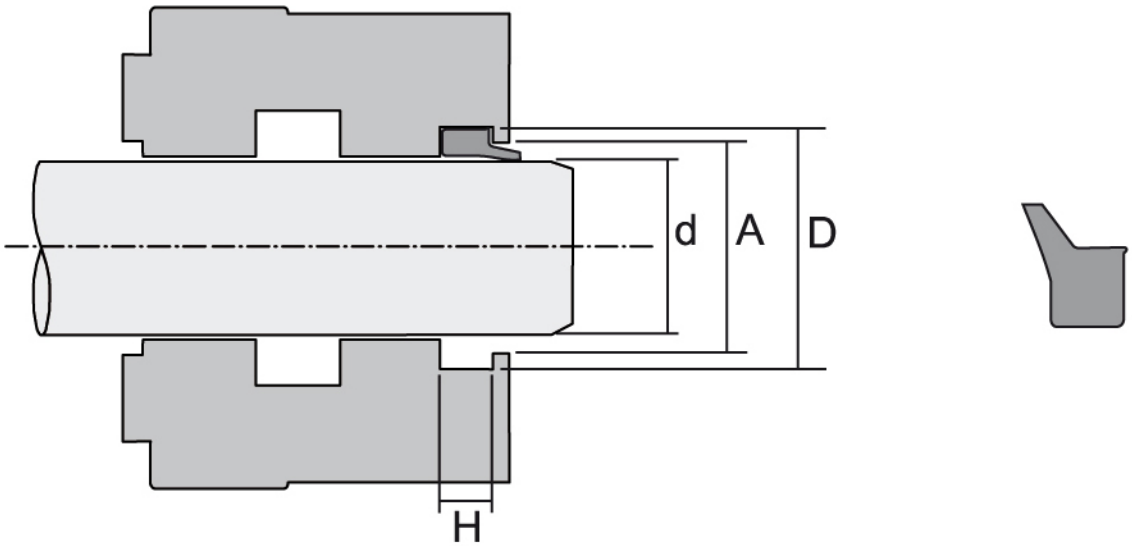

Av. Gral. Mosconi 438 - Lomas del Mirador (1752) - Provincia de Buenos Aires - ARGENTINA
Tel. / Fax : +54 011 4699 0605 / 4685
www.lapsellos.com.ar • info@lapsellos.com.ar

CÓDIGO	d	D	H	A
RP9-250	6,35	12,70	3,17	9,50
RP9-312	7,94	14,29	3,17	10,69
RP9-375	9,52	15,88	3,17	12,28
RP9-437	11,11	17,46	3,17	13,86
RP9-500	12,70	19,05	3,17	15,45
RP9-562	14,29	20,64	3,17	17,04
RP9-625	15,88	22,22	3,17	18,62
RP9-687	17,46	23,81	3,17	20,21
RP9-750	19,05	28,58	4,76	23,58
RP9-812	20,64	30,16	4,76	25,16
RP9-875	22,22	31,75	4,76	26,75
RP9-937	23,81	33,33	4,76	28,33
RP9-1000	25,40	34,92	4,76	29,92
RP9-1062	26,97	36,51	4,76	31,51
RP9-1125	28,58	38,10	4,76	33,10
RP9-1187	30,16	39,68	4,76	34,68
RP9-1250	31,75	41,27	4,76	36,27
RP9-1312	33,33	42,86	4,76	37,86
RP9-1375	34,92	44,45	4,76	39,45
RP9-1437	36,51	46,04	4,76	41,04
RP9-1500	38,10	47,62	4,76	42,62
RP9-1562	39,68	49,20	4,76	44,20
RP9-1625	41,27	50,80	4,76	45,80
RP9-1687	42,86	52,38	4,76	47,38
RP9-1750	44,45	53,98	4,76	48,98
RP9-1812	46,04	55,56	4,76	50,56
RP9-1875	47,62	57,15	4,76	52,15
RP9-1937	49,20	58,74	4,76	53,74
RP9-2000	50,80	63,50	6,35	56,50
RP9-2062	52,38	65,08	6,35	58,08
RP9-2125	53,98	66,68	6,35	59,68
RP9-2187	55,56	68,26	6,35	61,26
RP9-2250	57,15	69,85	6,35	62,85
RP9-2312	58,74	71,43	6,35	64,43
RP9-2375	60,32	73,02	6,35	66,02
RP9-2437	61,91	74,61	6,35	67,61
RP9-2500	63,50	76,20	6,35	69,20
RP9-2562	65,08	77,78	6,35	70,78
RP9-2625	66,68	79,38	6,35	72,38
RP9-2687	68,26	80,96	6,35	73,96
RP9-2750	69,85	82,55	6,35	75,55
RP9-2812	71,43	84,13	6,35	77,13
RP9-2875	73,02	85,72	6,35	78,72
RP9-2937	74,61	87,13	6,35	80,13
RP9-3000	76,20	88,90	6,35	81,90
RP9-3125	79,38	92,08	6,35	85,08
RP9-3250	82,55	95,25	6,35	88,25
RP9-3375	85,72	98,42	6,35	91,42
RP9-3500	88,90	101,60	6,35	94,60
RP9-3625	92,08	104,78	6,35	97,78
RP9-3750	95,25	107,95	6,35	100,95
RP9-3875	98,42	111,12	6,35	104,12
RP9-4000	101,60	114,30	6,35	107,30
RP9-4125	104,78	117,47	6,35	110,47
RP9-4250	107,95	120,65	6,35	113,65
RP9-4375	111,12	123,82	6,35	116,82
RP9-4500	114,30	133,35	9,52	123,35
RP9-4625	117,47	136,52	9,52	126,52
RP9-4750	120,65	139,70	9,52	129,70
RP9-4875	123,82	142,87	9,52	132,87
RP9-5000	127,00	146,05	9,52	136,05
RP9-5125	130,20	149,22	9,52	139,22
RP9-5250	133,35	152,40	9,52	142,40
RP9-5375	136,52	155,56	9,52	145,56

CÓDIGO	d	D	H	A
RP9-5500	139,70	158,75	9,52	
RP9-5625	142,87	161,92	9,52	
RP9-5750	146,05	165,10	9,52	
RP9-5875	149,22	168,27	9,52	
RP9-6000	152,40	171,45	9,52	
RP9-6250	158,75	177,80	9,52	
RP9-6500	165,10	184,15	9,52	
RP9-6750	171,45	190,50	9.52	
RP9-7000	177,80	196,85	9,52	
RP9-7250	184,15	203,20	9,52	
RP9-7500	190,50	209,55	9,52	
RP9-7750	196,80	215,90	9.52	
RP9-8000	203,20	222,20	9.52	
RP9-8500	215,90	234,90	9.52	
RP9-8750	222,20	241,30	9.52	
RP9-9000	228,60	247,60	9.52	

Av. Gral. Mosconi 438 - Lomas del Mirador (1752) - Provincia de Buenos Aires - ARGENTINA
Tel. / Fax : +54 011 4699 0605 / 4685
www.lapsellos.com.ar • info@lapsellos.com.ar